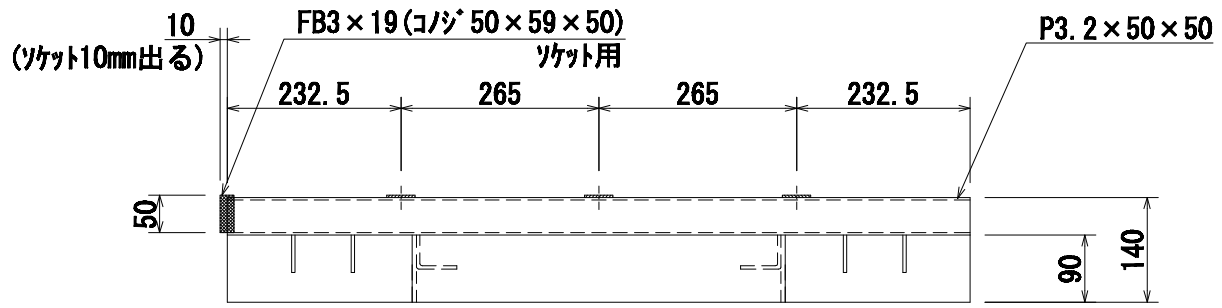


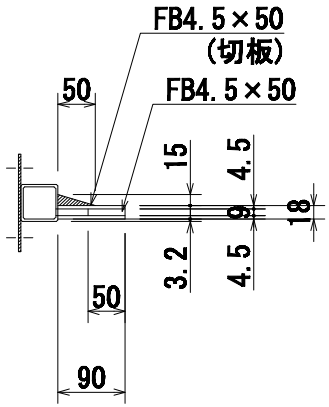


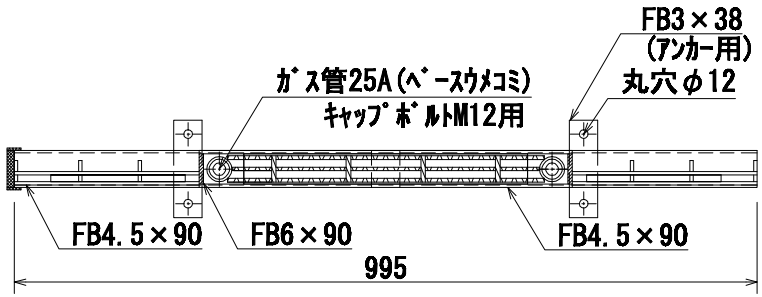


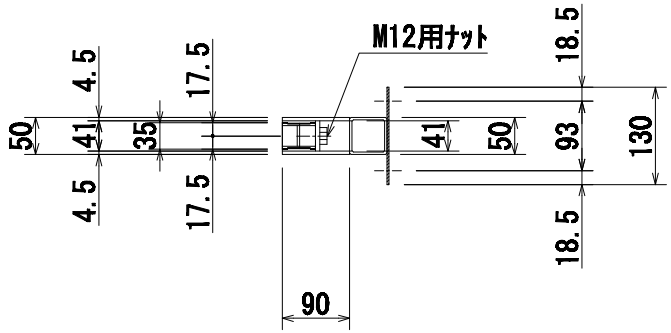


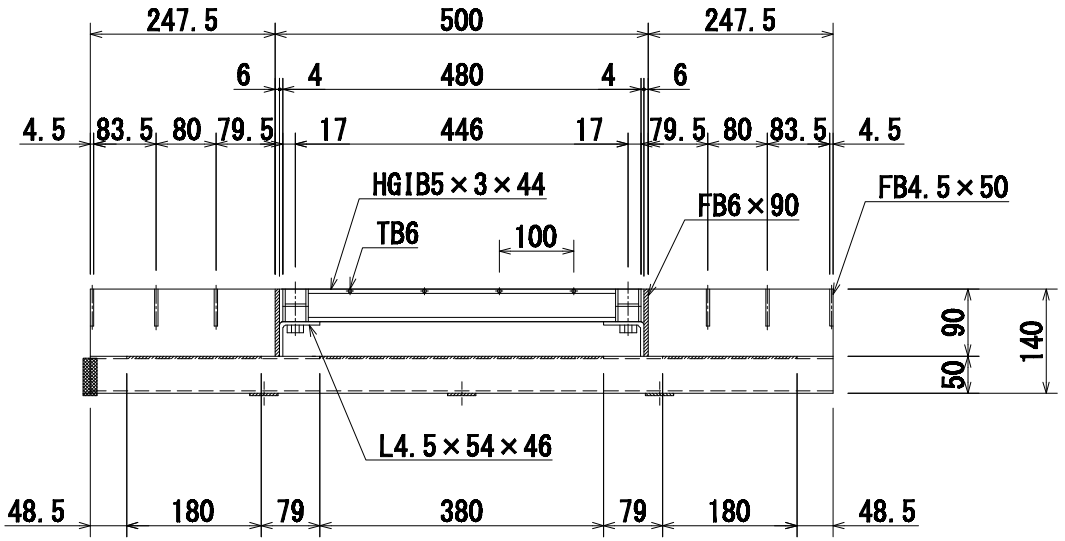


＊開口(41×380)　＊開口(9×180)2ヶ所

HGIB形状詳細
※塗りつぶし部分突起

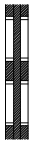

| | | | | | | | | | | | |
|---|---|---|---|---|---|---|---|---|---|---|---|
| 荷重 | | 形穴 | | 品名 | スマートドレーン側溝 | 表面処理 | 溶融亜鉛メッキ仕上 | 14.1 kg | ソイル工業 株式会社 | Check 安土 | Draw 巣鵜 |
| 品番 | S -T-50-9/90 | | 摘要 | 材質 | STKR400 | | JIS H8641 | | | | 図面作成日 '11・04・05 縮尺(A4用紙) 1:10 |